PRS³ АКТИВНЫЙ ОПТИЧЕСКИЙ HDMI КАБЕЛЬ 4K UHD 18Гбит/сек. С КОМПАКТНЫМ КОННЕКТОРОМ

Кабели Kordz серии PRS3 отличаются узкопрофильным полностью металлическим литым корпусом соединительного разъема и уникальными фиксирующими язычками штекера HDMI с силой удержания контакта 3 кг. Конструкция разъема исключает возможность выпадения штекера из блочной розетки и не подходят для повторного подсоединения/ отсоединения. Эта модель кабеля получила новый, более компактный коннектор. Кабель подходит для стационарной инсталляции и обеспечивает HDR / 3D / 4K / UHD / высокую частоту кадров. Выпускается в широком диапазоне размеров в соответствии с широкими задачами инсталляций – от 7,5 до 20 метров.

- Активный оптический кабель (AOC) с длинами от 7,5 до 20 метров, сертифицированный DPL Labs ™, 4K / UHD 18 Гбит/с
- Разъем шириной 18 мм, разработанный для протягивания через 25 мм кабелепровод
- Усиленные внутренние части для превосходной гибкости и прочности на разрыв во время установки
- Легкий вес и высокая гибкость
- Нет внешних требований к питанию - работает как 1-метровый HDMI-кабель
- 100% устройств протестированы на производственной линии на электрическую непрерывность на всех контактах с дополнительным тестом 4K (2160p / 60), 4: 4: 4, 17,82 Гбит/с
- Маркировка High Speed для всех длин
- Все кабели имеют LSZH “Low Smoke Zero Halogen“ оболочку – при горении не выделяют токсичных и корродирующих кислотных газов, и дыма
- Гарантия 5 лет

HDMI™ HIGH SPEED

SEAL of APPROVAL DPL 4K 18G-DC

Технические характеристики		
Соответствие стандартам HDMI		**7,5м - 20м Активные AOC**
Подтвержденная пропускная способность DPL Labs		6.0Гбит/сек. , 17.82Гбит/сек. agg
Поддерживаемая скорость передачи данных		≥ 6.0Гбит/сек. , 17.82Гбит/сек. agg (4K UHD)
Поддерживаемая частота синхронизации HDMI		27-340МГц
Construction		
TMDS		4 оптоволоконных проводника с полимерным покрытием
Проводники		Луженый медный провод сечением 32AWG
Изоляция	TMDS	Вспененный полиэтилен
	4C + HEAC Pairs	Вспененный полиэтилен / Твердый полиолефин, в зависимости от длины
Экранирование	Внешний экран	Фольга из алюмия/майлара
Оболочка кабеля		TPE (термопластичный эластомер), для всех длин
Корпус разъема HDMI		Прессованная сталь, 24-каратное золотое напыление в 1 микрон
Контакты HDMI		Сплошные, из бескислородной меди OFC с 24-каратной позолотой в 15 микрон
Концевая заделка		Бесконтактная инфракрасная индукционная пайка
Активная оптическая технология		Направленная, оптические световоды в оболочке
Хвостовик разъема HDMI		Литой под давлением из цинкового сплава с темным хромовым покрытием
Механические характеристики		
Диаметр кабеля		Ø 5,0мм ± 0,2мм
Установочная длина		50,3 мм
Радиус изгиба кабеля		20 мм
Сила удержания контакта (номинальная)		29,7 Ньютон (3 кг) +10/-5%

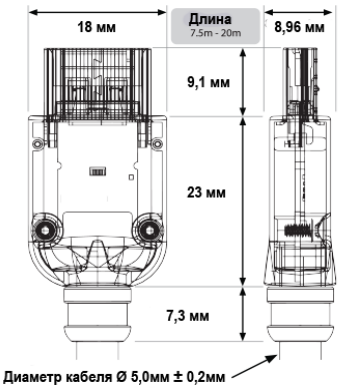

LSZH FIRE RATED

HDMI® 2.0 Adopter

Pb lead-free

RoHS 2002/95/EC

Технические данные

Прикладные характеристики	
Поддержка видеоформатов	**Скорость передачи на канал / совокупная, полоса пропускания TMDS**
480i/p, 576i/p	≤ 540Мбит/сек. /1.62Гбит/сек. , 270МГц
720p/1080i	742.5Мбит/сек. /2.22Гбит/сек. , 371.25МГц
1080p - 8-бит RGB/YCbCr 4:4:4, 10/12-бит 4:2:2 or 4:2:0	
23.98/24/29.97/30	742.5Мбит/сек. /2.22Гбит/сек. , 371.25МГц
50/59.94/60	1.485Гбит/сек. /4.455Гбит/сек. , 742.5МГц
3D-24/30	1.485Гбит/сек. /4.455Гбит/сек. , 742.5МГц
3D-50/60	2.97Гбит/сек. /8.91Гбит/сек. , 1.485ГГц
1080p - 10/12/16-бит RGB/YCbCr 4:4:4	
50/59.94/60fps	1.86-2.97Гбит/сек. /5.57-8.91Гбит/сек. , ≤ 1.485ГГц
2160p (UHD/4K)	
HDMI 1.4b - 8-бит RGB/YCbCr 4:4:4, 10/12-бит 4:2:2 or 4:2:0	
4096x2160p/24 (SMPTE)	2.97Гбит/сек. /8.91Гбит/сек. , 1.485ГГц
3840x2160p/23.98/24/29.97/30	2.97Гбит/сек. /8.91Гбит/сек. , 1.485ГГц
HDMI 2.0 - 8-бит YCbCr 4:2:0	
2160p*/50/59.94/60	2.97Гбит/сек. /8.91Гбит/сек. , 1.485ГГц
Режим HDMI 2.0, 8-бит 4:4:4, 10/12-бит 4:2:2 or 16-бит 4:2:0	
2160p*/50/59.94/60-2D 9CEA-861-F	5.94Гбит/сек. /17.82Гбит/сек. , 2.97ГГц
2160p*30-3D	5.94Гбит/сек. /17.82Гбит/сек. , 2.97ГГц
Графика в режимах VESA	Все режимы, входящие в спецификацию HDMI 2.0, до 17.82Гбит/сек.
Цветовое пространство	RGB, YCbCr, xvYCC, Adobe sRGB, sYCC601, ITU-BT.2020
Поддержка аудиоформатов	PCM 2.0-7.1, DD/DTS HD 7.1, 3D Audio (10.2 | 22.2 | 30.2ch)
Обратный аудиоканал HDMI	Поддерживается, в зависимости от системы

Модель:	Длина	Огнестой-кость	Технология	Кол-во шт. в коробке	Вес коробки Kg	Кол-во шт. в общ. коробке	Вес общ. коробки Kg
K36232-0750-CH	7.5m | 24’ 7”	LSZH	Активная оптическая	6	TBC	12	TBC
K36232-1000-CH	10.0m | 32’ 9”	LSZH	Активная оптическая	6	2.7	12	6.2
K36232-1250-CH	12.5m | 41’ 0”	LSZH	Активная оптическая	6	TBC	12	TBC
K36232-1500-CH	15.0m | 49’ 2”	LSZH	Активная оптическая	6	2.9	12	6.6
K36232-1750-CH	17.5m | 57” 5”	LSZH	Активная оптическая	6	TBC	12	TBC
K36232-2000-CH	20.0m | 65’ 6”	LSZH	Активная оптическая	6	3.5	12	7.8
K36232-2500-CH	25.0m | 82’ 0”	LSZH	Активная оптическая	6	4.2	12	9.2
K36232-3000-CH	30.0m | 98’ 4”	LSZH	Активная оптическая	6	4.9	12	10.6

(E&OE) ©Kordz 2018